GRID Cabinet

Package PLAN

2023/1/21より価格改定

TVボード

Plan T146

プレミアカラー

¥ 346,800

（消費税・施工費・運賃別途）

W2202×H318・300×D405mm

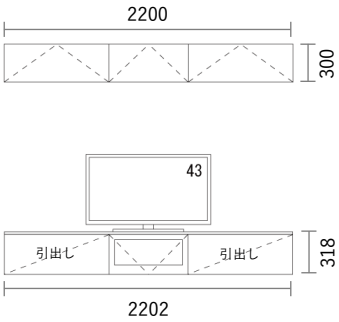

No	品名・仕様	品番	単価	数量	金額
1	キャビネット W600 H300	G3C6030A□□	¥14,800	2	¥29,600
2	キャビネット W800 H300	G3C8030A□□	¥17,700	4	¥70,800
3	フラップ扉 W600 H300	G2F6030A●●	¥13,400	1	¥13,400
4	フラップ扉 W800 H300	G2F8030A●●	¥16,200	2	¥32,400
5	フラップ ガラス扉 W600 H300	G2F6030A▲▲	¥47,900	1	¥47,900
6	引出し前板(プッシュオープンタイプ) W800 H300用	G3M8030A●●	¥15,500	2	¥31,000
7	化粧天板・底板 W2402 サイズオーダー2202	GMPL240A●●J-2202	¥47,400	1	¥47,400
8	フラップ扉　Cabinet用金具セット	FPG001	¥10,000	4	¥40,000
9	配線孔キャップ	HSC001▽	¥700	1	¥700
10	引出しユニット(プッシュオープン) W800 H300用	G4U8030A□□	¥16,800	2	¥33,600

Planning and Price
上記のプランは一例です。インターネットからどなたでも簡単にプランニング＆価格算出ができるプランニングソフトをご用意しております。ぜひお試しください。

合計金額	¥346,800
消費税	¥34,680
税込合計金額	¥381,480

カラーバリエーション

キャビネット・台輪・ 棚板・引出しユニット
色記号：□□

WH ホワイトヒッコリー　SH スモークヒッコリー

扉・フラップ扉・引出し前板・化粧天板/底板
色記号：●●

WG ホワイトグロス　BG ブラックグロス　BL ブラックグロスライン

継ぎ目のない、なめらかな仕上がり

一般的な塗装と同じく、表面と木口に継ぎ目がない一体化した仕上げ。最上位の質感と信頼性を誇る鏡面性は、最上級のインテリアを実現します。

※扉H1200・1800タイプは、WG（ホワイトグロス）・BG（ブラックグロス）のみとなります。

ガラス扉・フラップガラス扉
色記号：▲▲

AW アルミホワイト　AB アルミブラック

ワーキングトップカウンター
色記号：△△

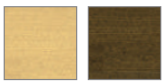

CA クリアアッシュ　BA ブラウンアッシュ

配線孔キャップ
色記号：▽

W ホワイト　B ブラック

※色調や質感はサンプル帳をご確認ください。