## 断面図

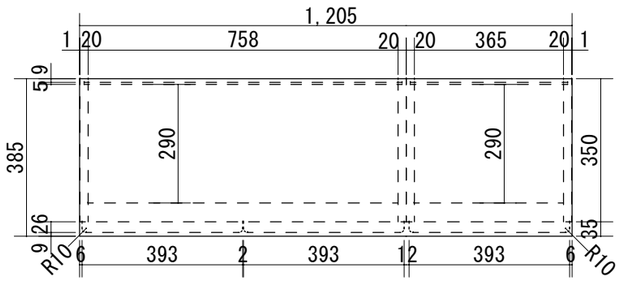


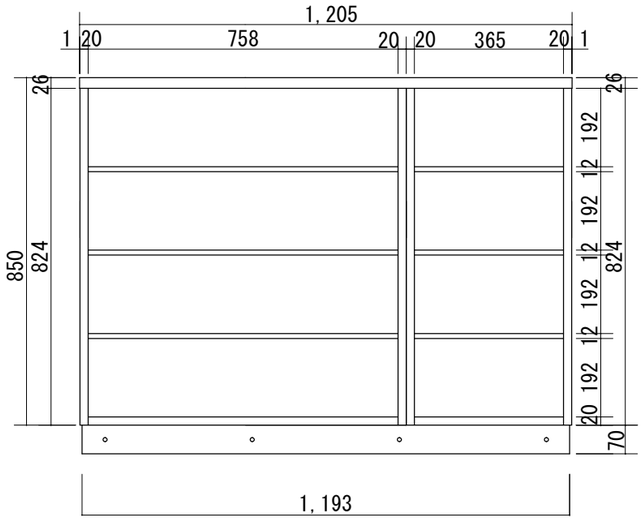


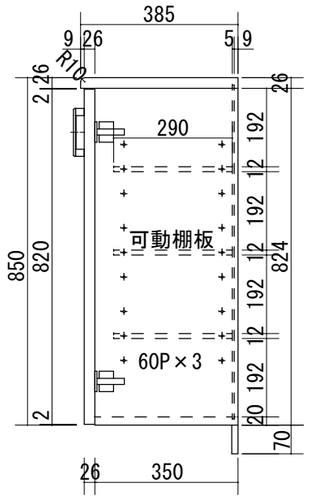


| 開口記号 | 備　　考 | 建具幅W | 建具高H | 建具奥行きD | | | |
|---|---|---|---|---|---|---|---|
| | | 1,205 | 850 | 385 | | | |

## 正面図

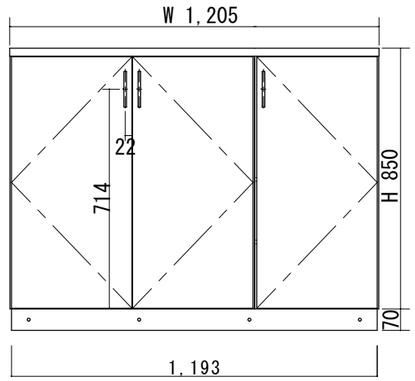


### 製品仕様欄

| | | |
|---|---|---|
| 名　称 / Title | | 玄関収納　ローボックス |
| 本体 | 品番 | T1GLHN53SW |
| | 表面材 | MDF/強化紙貼り |
| | 付属部材 | 把手(GDH)・ヒンジ・座金・接着剤・組立ダボ・棚受けダボ・キャップ |
| | | |
| 扉 | 品番 | T1GLDN13□□ |
| | 表面材 | MDF/強化紙貼り |
| | | |
| 天板 | 品番 | T1GLTN51□□ |
| | 表面材 | オレフィンシート貼り |
| | | |
| 受け桟 | 品番 | GUK1200S |
| | 付属部材 | ビス・ワッシャー・セットキャップ・L金具 |
| | | |

| 第 1 版 | | 改 訂 履 歴 / History | 承 認 | 検 図 | 作 成 | 縮 尺 / Scale | | 件 名 / Subject | |
|---|---|---|---|---|---|---|---|---|---|
| 制定日 | 2013.02.09 | | | | | 断面図 | 正面図 | 図 番 / No. | |
| 改定日 | | | | | | 1/15 | 1/20 | 種 別 / Drawing | 承 認 図 |