## 断面図

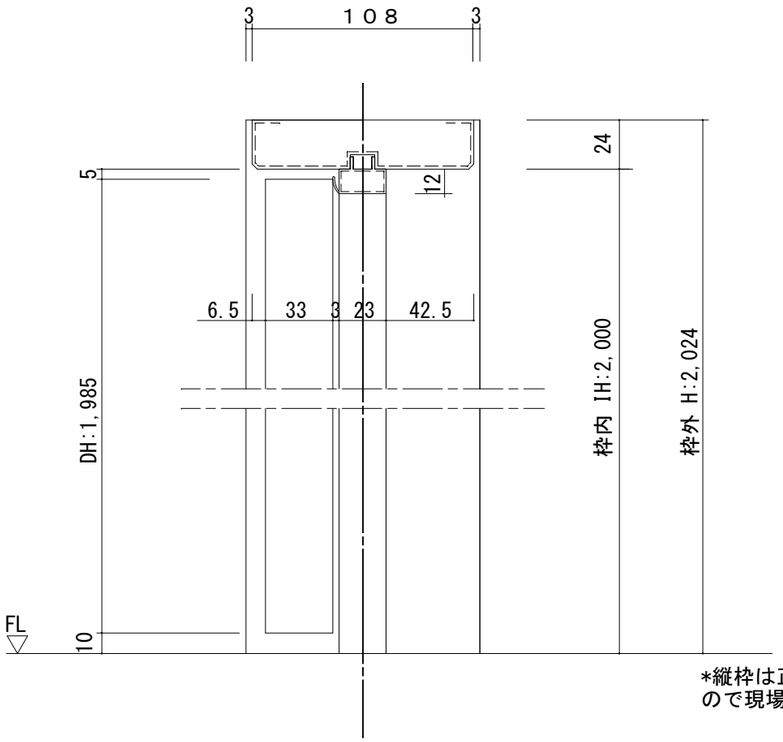


*縦枠は正寸カットされていません
ので現場にてカットしてください

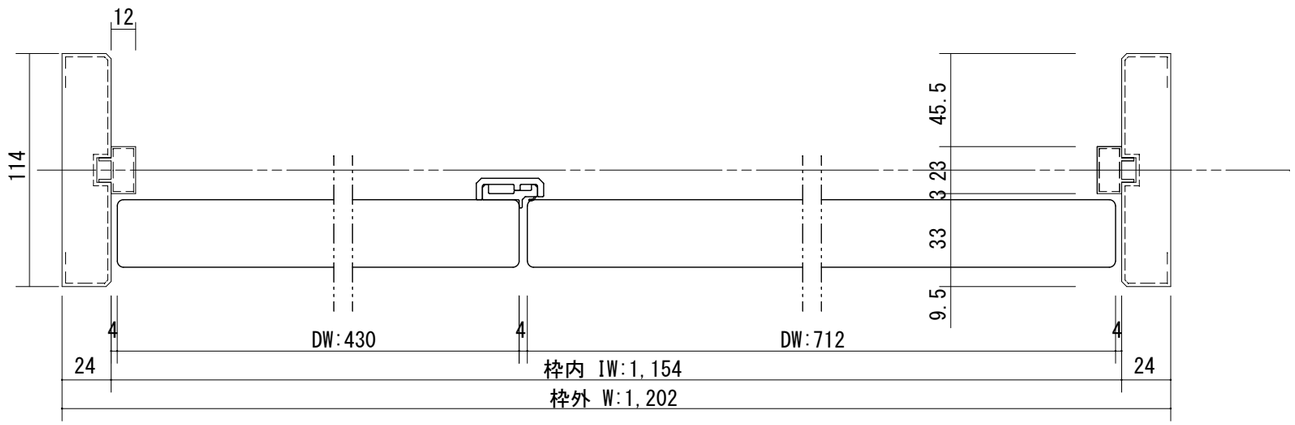


| 開口記号 | 備　　考 | 建具幅 D W | 内法 I W | 枠外 W | 建具高 D H | 内法 I H | 枠外高 H |
|---|---|---|---|---|---|---|---|
| | | 712・430 | 1154 | 1202 | 1985 | 2000 | 2024 |

## 正面図

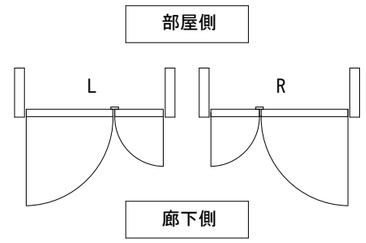


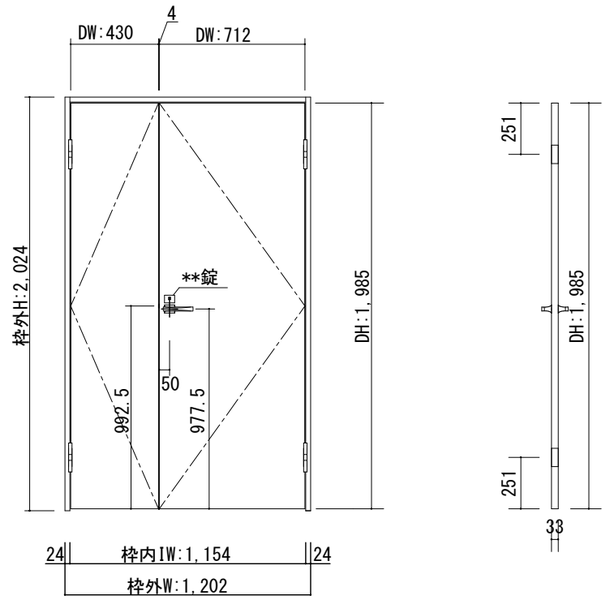


### 製品仕様欄

| | | |
|---|---|---|
| 名称 / Title | | 親子ドア |
| 扉 | 品番/親ドア | T1KMA□31□□ |
| | 品番/子ドア | T2KMAK91□□ |
| | デザイン | MA・MA |
| | 表面材 | MDF/特殊化粧シート |
| | 付属部材 | 丁番受け |
| | | |
| ハンドル | 品番 | HD□001 |
| | | |
| 枠 | 品番 | T2YF1N11□□ |
| | | MDF/オレフィンシート |
| | | 羽根丁番・ラッチ受け・他 |
| | | |
| | | |

TiGRAN

| 第 1 版 | | 改 定 履 歴 / History | 承 認 | 検 図 | 作 成 | 縮 尺 / Scale | | 件 名 / Subject | |
|---|---|---|---|---|---|---|---|---|---|
| 制定日 | 2014.04.21 | | | | | 断面図 | 正面図 | 図 番 / No. | |
| 改定日 | | | | | | 1/3 | 1/30 | 種 別 / Drawing | 承認図 |