断面図

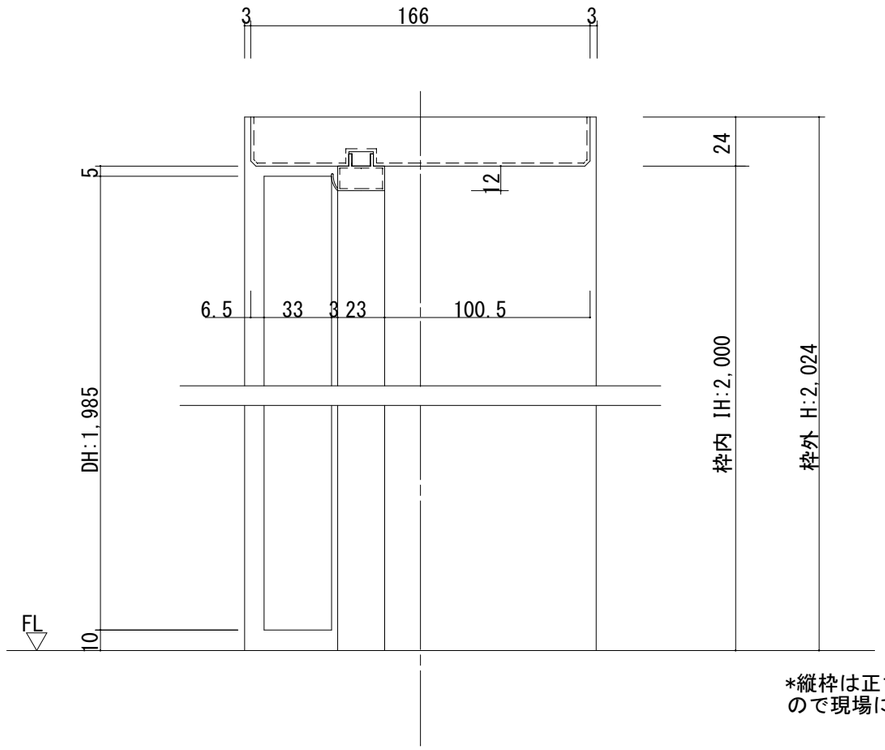

*縦枠は正寸カットされていません
ので現場にてカットしてください

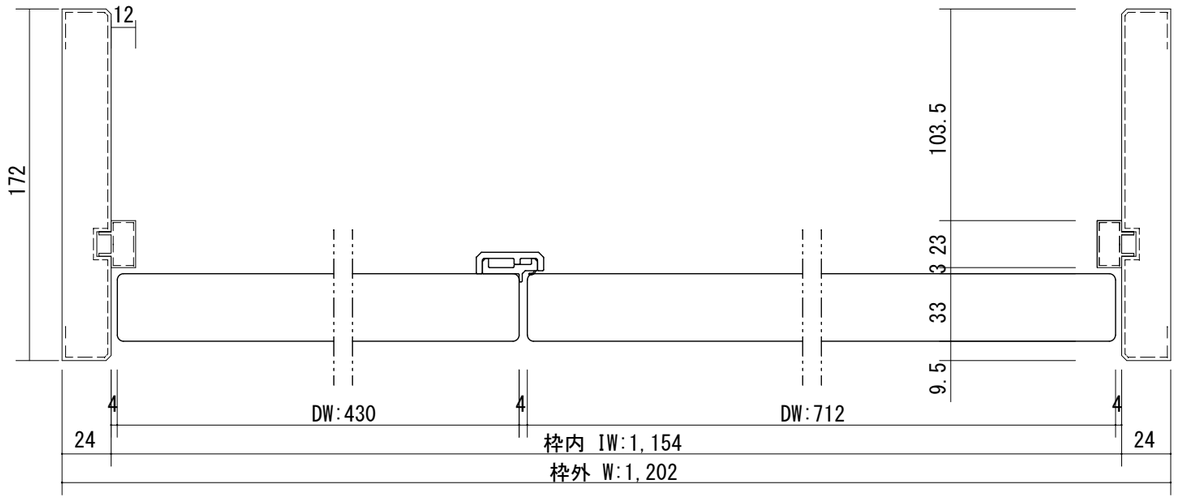

開口記号	備　　考	建具幅 D W	内法 I W	枠外 W	建具高 D H	内法 I H	枠外高 H
		712・430	1154	1202	1985	2000	2024

正面図

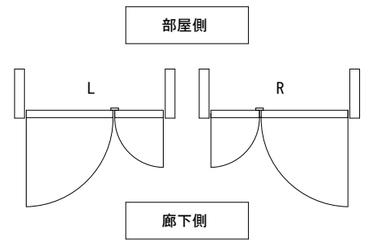

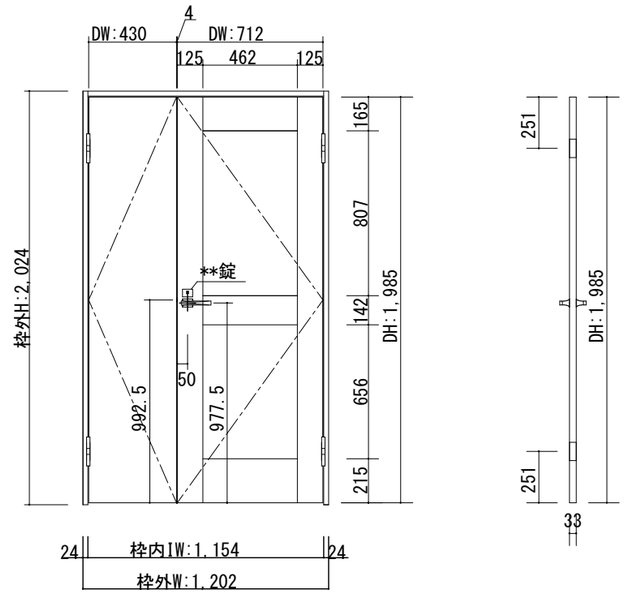

製品仕様欄

名称 / Title		親子ドア
扉	品番/親ドア	T1KQB□31□□
	品番/子ドア	T2KMAK91□□
	デザイン	QB・MA
	表面材	MDF/特殊化粧シート
	付属部材	丁番受け
ハンドル	品番	HD□001
枠	品番	T2YF7N11□□
		MDF/オレフィンシート
		羽根丁番・ラッチ受け・他

TiGRAN

第 1 版		改 定 履 歴 / History	承 認	検 図	作 成	縮 尺 / Scale		件 名 / Subject	
制定日	2014.04.21					断面図	正面図	図 番 / No.	
改定日						1/3	1/30	種 別 / Drawing	承認図