断面図

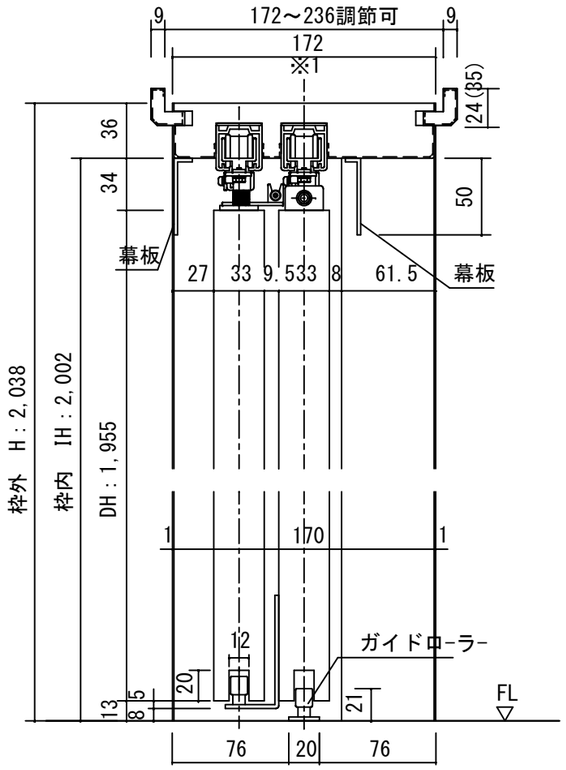

※1上枠に強度が得られる
下地材を必ず入れてください
※35は2×4の場合です

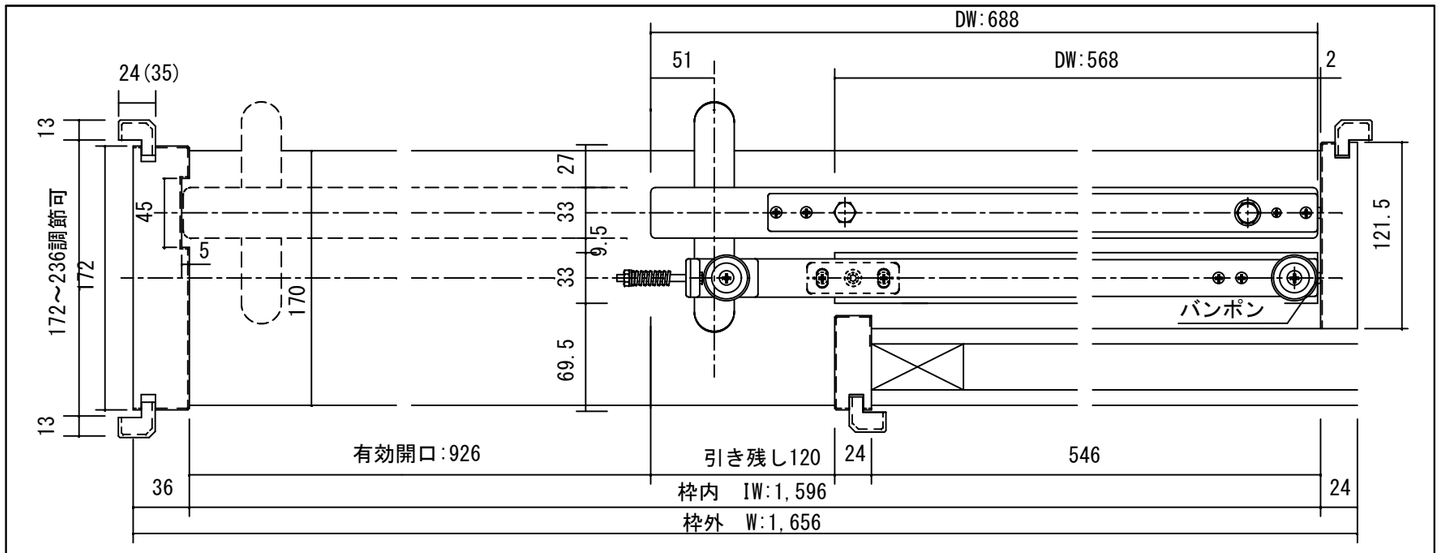

開口記号	備　　考	建具幅 D W	内法 I W	枠外 W	建具高 D H	内法 I H	枠外高 H
		688・568	1596	1656	1955	2002	2038

正面図

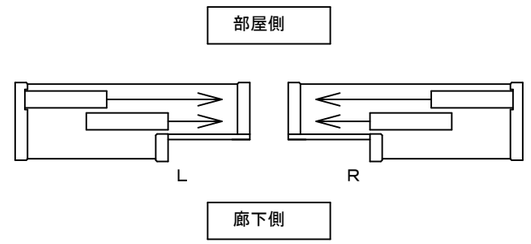

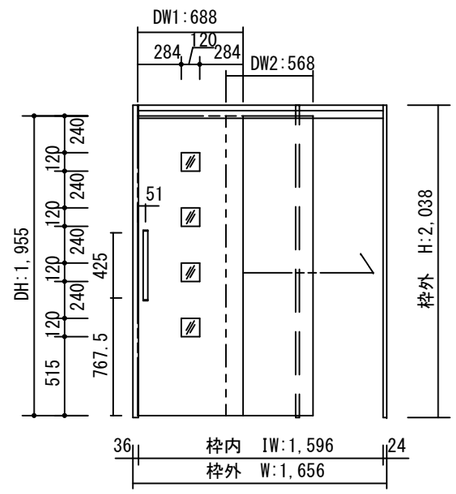

製品仕様欄

名称 / Title		2枚連動上吊り片引き戸
扉	品番	U1MMHH72□□
	品番	U1MMAS42□□
	デザイン	MH
	表面材	MDF/特殊化粧シート
ハンドル	品番	LHS001□
枠	品番	U1MCGH35□□(R/L)
	表面材	MDF・LVS/オレフィンシート
	付属部材	上レール・戸車ブラケット・ワイヤーセット、他

TiGRAN welcare

第 1 版		改 定 履 歴 / History	承 認	検 図	作 成	縮 尺 / Scale		件 名 / Subject	
制定日						断面図	正面図	図 番 / No.	
改定日						1/4	1/40	種 別 / Drawing	承認図