断面図

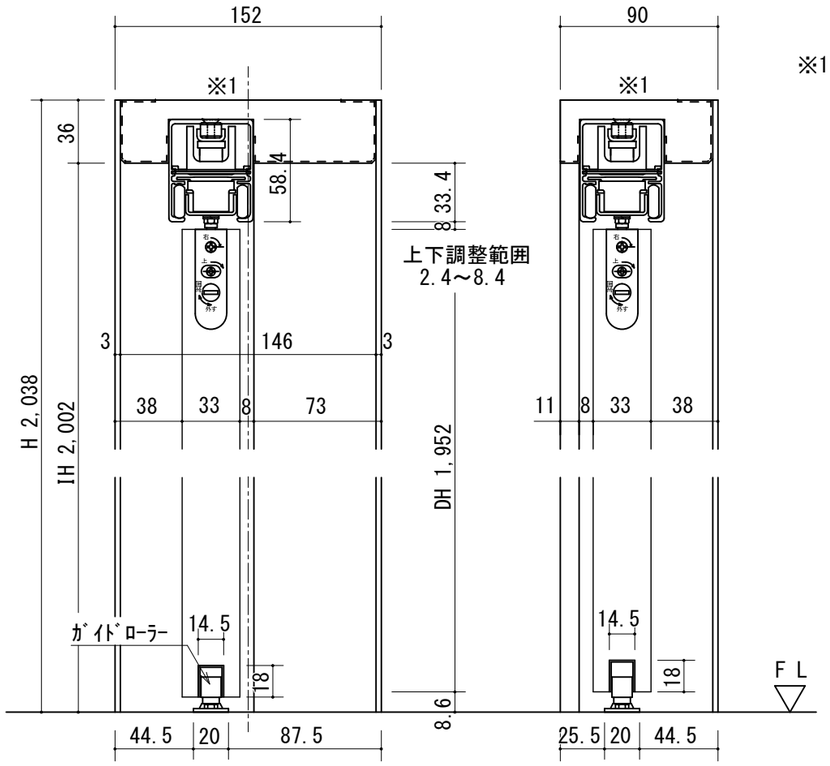

※1上枠部に強度が得られる
下地材を必ず入れて下さい。

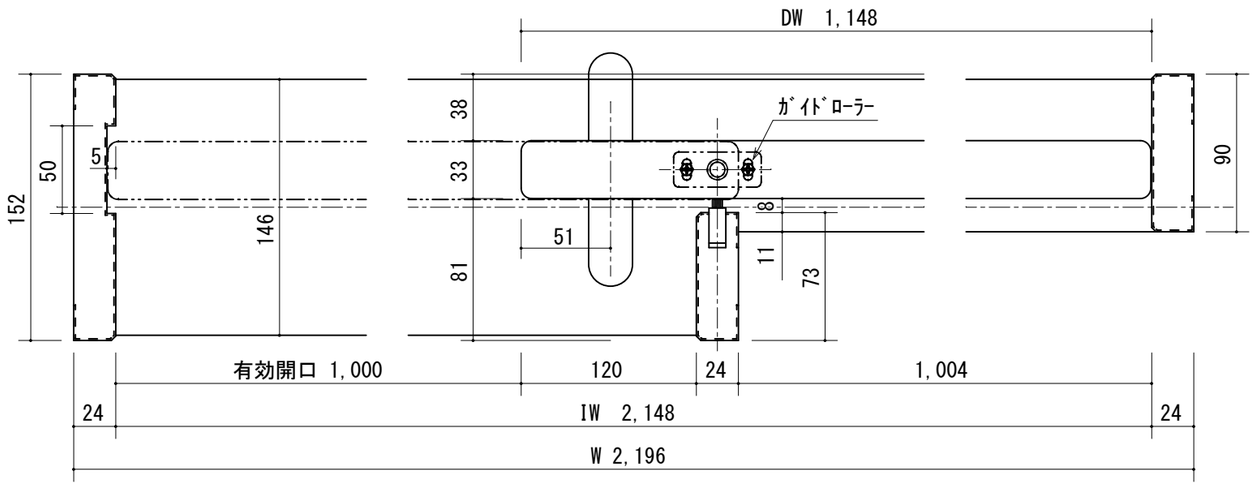

開口記号	備　　考	建具幅ＤＷ	内法ＩＷ	枠外幅Ｗ	建具高ＤＨ	内法高ＩＨ	枠外高Ｈ
		1,148	2,148	2,196	1,952	2,002	2,038

正面図

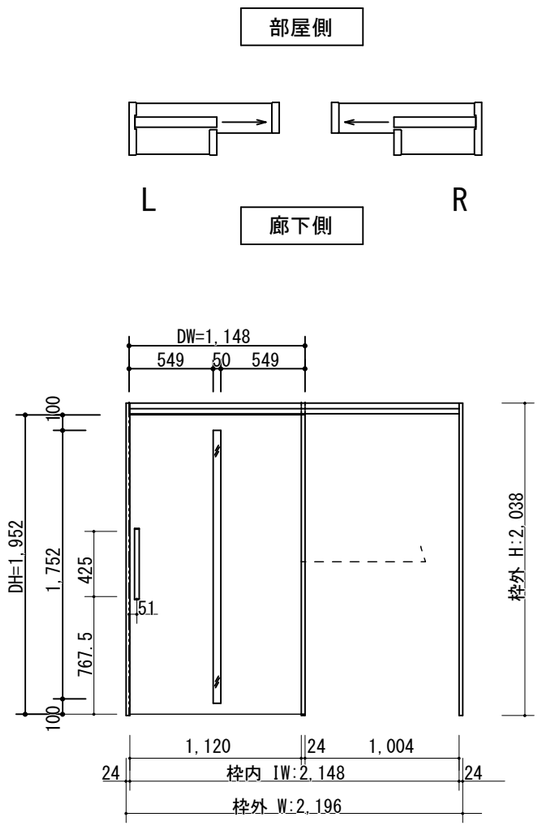

製品仕様欄

名　称 / Title		リニアオートマチック
扉	品番	U1QMFH91□□
	デザイン	MF
	表面材	MDF/特殊化粧シート
ﾊﾝﾄﾞﾙ	品番	LHS001□
枠	品番	U1QF5H55□□ (R/L)
	表面材	MDF･LVS/オレフィンシート
	付属部材	上レール(モーター・コンローラー・吊車付き)・他

	第 1 版		改 訂 履 歴 / History	承 認	検 図	作 成	縮 尺 / Scale		件 名 / Subject	
	制定日	2015.08.04					断面図	正面図	図 番 / No.	
	改定日						1/3.5	1/30	種 別 / Drawing	承 認 図